URBAN BARN

Assembly Instructions of Nash Recliner
Instructions d'assemblage du fauteuil inclinable Nash

STEPS

STEP 1
All legs and transformer are located at the rear of the Seat.

STEP 2
Place the washers onto bolts and slide bolts through the hole in each leg.

STEP 3
Attach each wood leg to the bottom of product using bolts and then tighten all securely.

NOTE: Please do not over tighten the legs as this could cause damage.

ÉTAPES

ÉTAPE 1
Les pattes et le transformateur sont situés à l'arrière du siège.

ÉTAPE 2
Placer les rondelles sur les boulons et faire glisser ceux-ci dans les trous des pattes.

ÉTAPE 3
Rattacher les pattes sous le siège à l'aide des boulons. Serrer pour bien faire tenir en place.

NOTE : Ne pas trop serrer les pattes car cela pourrait endommager le produit.

PARTS LIST / LISTE DES PIÈCES

Front wood Leg Patte avant en bois x 2		Bolt and washer Boulon et rondelle x 4	
Rear wood Leg Patte arrière en bois x 2			

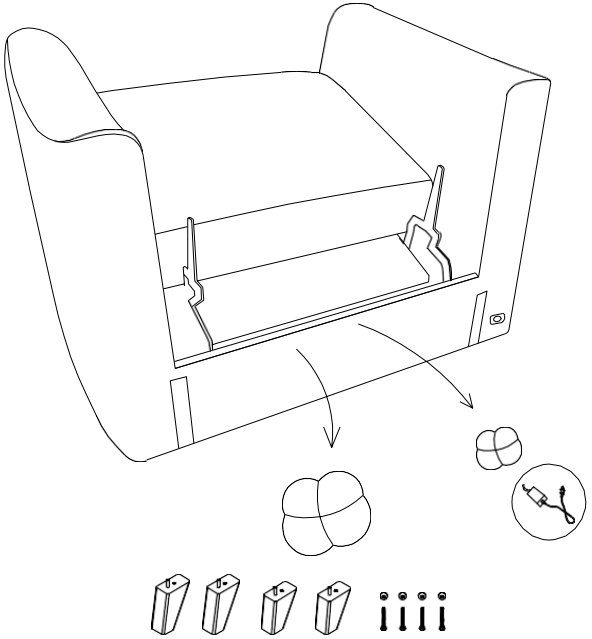

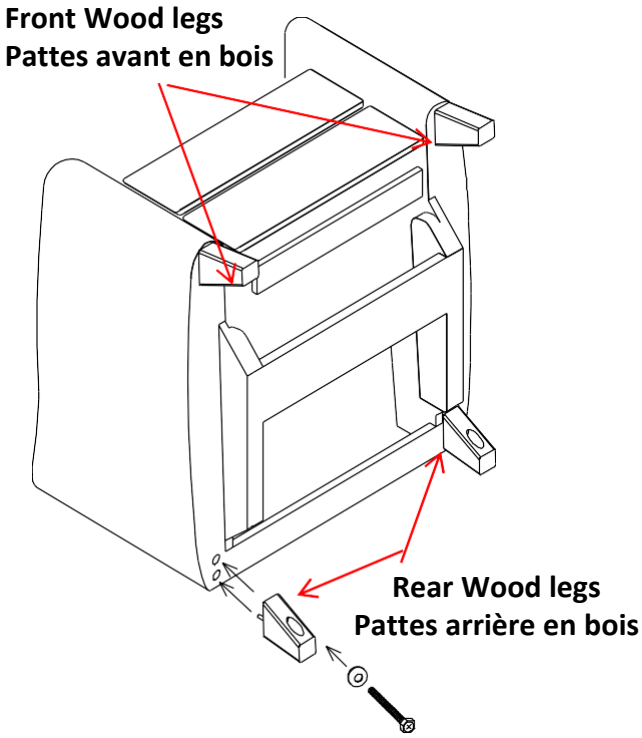

URBAN BARN

Assembly Instructions of Nash Recliner
Instructions d'assemblage du fauteuil inclinable Nash

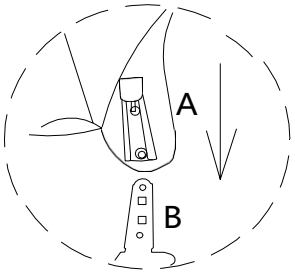

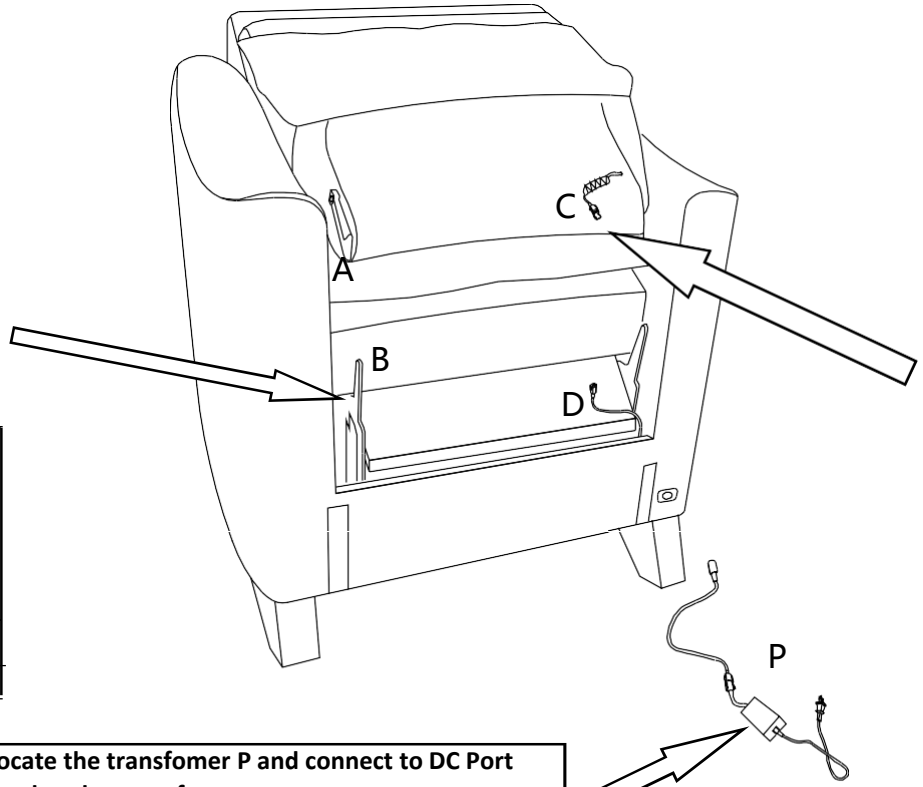

1. Slide the metal receiver over the metal post. Press both sides of back firmly downward until locked in place.

1. Glisser le récepteur en métal sur la fiche métallique. Presser fermement les deux côtés de l'arrière vers le bas jusqu'à ce que ce soit bien en place et verrouillé.

2. Locate the power cord C attached to the bottom back and connect to plug D located at the rear of seat.

2. Localiser le cordon électrique C rattaché à la partie arrière du dessous et le connecter à la prise D située à l'arrière du siège.

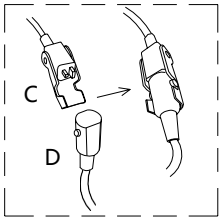

3. Locate the transfomer P and connect to DC Port located at the rear of arm.

3. Localiser le transformateur P et le connecter au port DC situé à l'arrière de l'accoudoir.

NOTE:
Make sure all PLUGS are connected on the product before plugging power cord into power outlet. If not damage can occur.
The USB ports (where applicable) are designed with working voltage of 5V, and can NOT be used to supply power for laptop computers (neither PC or Mac). Plugging a laptop computer to the USB port may end up damaging either the computer or the USB port due to unmatched working voltage.

NOTE :
S'assurer que toutes les PRISES sont connectées avant de brancher le cordon électrique dans la prise de courant électrique, sinon des dommages pourraient survenir. Les ports USB (où applicable) sont conçus pour fonctionner avec un voltage de 5V et ils NE DOIVENT PAS être utilisés pour fournir du courant aux ordinateurs portables (ni PC ni Mac). Brancher un ordinateur portable au port USB pourrait endommager soit l'ordinateur soit le port USB en raison de voltages qui ne sont pas compatibles.